第７回　秦野カップ

2016

期日　１２月10日（土）
　　１２月11日（日）

会場　秦野市
なでしこ運動広場
末広小学校
立野緑地
秦野市陸上競技場

主催　南が丘少年少女サッカークラブ
MINAMIGAOKA S.C.
くずは台キッカーズ
KUZUHA

協賛　秦野ガス株式会社
http://www.hatano-gas.co.jp/
株式会社メガスポーツ
（スポーツオーソリティ）
http://www.sportsauthority.co.jp/

◆◆ 第７回 秦野カップ ◆◆

―ご挨拶―

「第７回秦野カップ」へのご参加、誠にありがとうございます。
今年も、くずは台キッカーズと南が丘少年少女サッカークラブ合同で大会を開催いたします。
参加いただいた３０チームは、日頃から大変お世話になっているだけではなく、そのチーム運営や子ども達の指導においても多くを見習わせていただいている素晴らしいチームばかりです。
どうぞ例年同様、気持ちよく大会に参加され、大いに親睦を図っていただきたいと思います。
至らぬ点もあると思いますが、この２日間は力を合わせて大会運営に臨みますので、どうぞよろしくお願いいたします。

くずは台Ｋ 代表　秋場　益男
南が丘ＳＣ 代表　阿部　義次

大　会　要　綱

１．主　旨　　サッカーを通じ子供達の健全な心身を作り、その日頃の練習の成果を大会を通じ披露し、参加チーム相互の親睦、交流を目的とする。

２．主　催　　くずは台キッカーズ　／　南が丘少年少女サッカークラブ
　　後　援　　秦野市サッカー協会少年委員会
　　協　賛　　秦野ガス株式会社
　　株式会社メガスポーツ（スポーツオーソリティ秦野店）

３．期　日　　2016 年 12 月 10 日(土）、12 月 11 日(日)

４．参加資格　　小学校６年生以下で構成され、スポーツ傷害保険に加入しているチーム

５．参加費　　8,000 円

６．会　場　　12 月 10 日　秦野市立末広小学校／陸上競技場／なでしこ運動広場Ａ・Ｂ
　　12 月 11 日　秦野市立末広小学校／立野緑地スポーツ広場／なでしこ運動広場Ａ・Ｂ

７．競技方法
①１日目は４チーム（８ブロック）の総当りの予選リーグを行い、１位～４位までを決める。
②２日目は予選リーグの順位に従い、以下の通りトーナメントを行う。
・ 各ブロック１位は１位パートに進み、なでしこ　A 会場で戦う。
・ 各ブロックの２位は２位パートに進み、なでしこ　B 会場で戦う。
・ A～D ブロックの３位、４位は K3,4 パートに進み、末広小学校で戦う。
・ E～H ブロックの３位、４位は M3,4 パートに進み、立野緑地スポーツ広場で戦う

８．表彰

【１位パート】
優勝　トロフィー、メダル 16 個
準優勝　トロフィー、メダル 16 個
３位　トロフィー
４位　楯
他チームには敢闘賞を授与します。

【2 位パート】
優勝　トロフィー、メダル 16 個
準優勝　トロフィー、メダル 16 個
３位　トロフィー
４位　楯
他チームには敢闘賞を授与します。

【K3・4 位パート】
優勝　トロフィー、メダル 16 個
準優勝　トロフィー、メダル 16 個
３位　トロフィー（2 チーム）
他チームには敢闘賞を授与します。

【M3・4 位パート】
優勝　トロフィー、メダル 16 個
準優勝　トロフィー、メダル 16 個
３位　トロフィー（2 チーム）
他チームには敢闘賞を授与します。

【各チーム１名に優秀選手賞を授与します】

９．競技規則

① 2015 年日本サッカー協会競技規則に準ずる 11 人制。ただしフリーキック７m（センターサークルも同様）、ペナルティーマーク 8m、ゴールエリアはポストから４m、ペナリティエリアは 12m とする。

② 競技時間　全試合 15 分ハーフ
但し、ハーフタイムは１日目　３分(15-3-15)、２日目　５分(15-5-15)とする

③ １日目の順位は次の（１）～（５）の順に決定する。
（１）勝点（勝：3、分：1、負：０、不戦勝：3、不戦敗：-1）
（２）得失点　（３）総得点　（４）当該チームの対戦成績　（５）コイントス

④ ２日目のパート別試合で同点の場合は PK(５本)により勝者を決する。
但し、フレンドリーは PK 無し

⑤ 試合球は公認球・認定球の４号ボールとし、各チームによる持ち寄りとする。

⑥ 交代は「自由な交代」とする。メンバー票及び交代票は使用しない。

⑦ 警告・退場は、その試合のみ適用とする。

⑧ 各チームとも、正副として異色のユニフォームを用意するものとし、金属ポイント及び取替式スタッドのスパイクの使用は認めない。

⑨ キックオフに遅れたチーム及びキックオフ時に競技者が８人に満たないチームは、理由を問わず 0-5 での負けとする。

１０．審　判

① 各チーム２名以上帯同し、対戦表に基づき参加各チームのご協力をお願いします。

② 審判の方は審判服の着用をお願いします。

１１．注意事項

① 大会中の事故に関しては、各チームで責任を持って対処して下さい。

② **試合開始５分前には本部前に集合**してください。

③ 開会式は行いません。

④ 表彰式を 12 月 11 日の決勝戦終了後に各会場にて行います。

⑤ 小雨決行いたしますが、中止の場合は６時までにご連絡いたします。

⑥ 雨天により１日のみの開催となった場合は、１日目の結果（２ブロック内）の成績で表彰を決定します。１日目が中止となった場合、２日目に１日目組合せ（ブロック戦）で試合を行います。各ブロックの順位パートは厳選な抽選にて決定させていただきます。
尚、会場、グランド状況により試合時間を短縮させていただく場合があります。
【抽選結果】
１位パート・・・・・・E,F ブロック　　２位パート・・・・・・・A,B ブロック
Ｋ３、４位パート・・・C,D ブロック　　Ｍ３，４位パート・・・・G,H ブロック

⑦ ごみは必ず持ち帰って下さい。（会場美化にご協力お願いします。）

⑧ 喫煙は決められた場所でお願いします。

⑨ 車は、**各チーム４台まで**とさせていただきます。

⑩ **１日目の全会場及び、２日目のなでしこ運動広場の会場への車両入場は７時以降**といたします。また**２日目の末広小学校、立野緑地スポーツ広場への車両入場は８時以降**といたします。近隣住民の迷惑となりますので、時間厳守でお願いいたします。また、**駐車場では現地の案内係の指示に従い指定された範囲への駐車**をお願いいたします。

⑪ 各会場の**グランド周辺の壁やネットに向かってボールを蹴らない**ようチーム内に徹底をお願いします。

１２．参加チーム

秦野	秦野本町サッカー少年団
	秦野東 SC
	秦野西 FC
	渋沢スポーツ少年団サッカークラブ
	秦野フットボールクラブ
	大根ラディッシュサッカークラブ
	鶴巻ドラゴンズ
	くずは台キッカーズ
	南が丘少年少女サッカークラブ
伊勢原	山王ジュニアフットボールクラブ
	FC しらゆりシーガルズ
平塚	FC アルファ
茅ヶ崎	鶴が台スパイダーズサッカークラブ
海老名	中新田フットボールクラブ
大和	柳橋サッカークラブ
	南林間サッカークラブ
座間	FC シリウス
	小松原サッカークラブ
	座間サッカークラブ
	FC 相模野
厚木	南毛利フットボールクラブ
小田原	芦子サッカークラブ
	町田サッカースポーツ少年団
	富水サッカースポーツ少年団
南足柄	岡本サッカークラブ
	ファイヤージャガーズ
中井	FC 中井
二宮	FC 二宮
川崎	南百合丘サッカークラブ
三浦	初声ジュニアフットボールクラブ
横浜	黒滝サッカークラブ
横須賀	横須賀 FC コラソン

１３．連絡先

くずは台キッカーズ　秋場　益男
携帯：090-3330-3633
Ｅメール：masuoakiba16222@yahoo.co.jp

南が丘ＳＣ　石川　剛
携帯：080-3503-4735
Ｅメール：tkishi2015sc@gmail.com

１４．歴代結果

	優勝	準優勝	３位	２位パート優勝
第２回(2011 年)	大根 SC	小松原 SC	FC シリウス	南百合丘 SC
第３回(2012 年)	小松原 SC	町田 SC	柳橋 SC	南百合丘 SC
第４回(2013 年)	友愛 SC	秦野 FC	FC 今宿	町田 SC
第５回(2014 年)	小松原 SC	鶴が台 SC	本町 SS	FC 山下
第６回(2015 年)	南百合丘 SC	小松原 SC	鶴が台 SC	FC 相模野

お知らせ

１日目の試合結果は、「くずは台キッカーズ」の下記 HP でお知らせいたします。
http://kuzuhadai-k.org/

また、試合結果の速報は下記のサイト（パソコン、スマホ対応）で掲載いたします。
http://scoremg.rocket3.net/res_top.asp?userid=gaoka →

（本サイトは運営側での結果集計用途のサイトを公開するものです。
掲載順は会場、試合順とも順不同となる場合があります）

１５．対戦表

予選リーグ　１２月　１０日（土）

会場：末広小学校

Ａブロック	山王 JFC	本町 SS	FC シリウス	FJ	勝点	得点	失点	得失点	順位
山王 JFC		⑨	⑤	①					
本町 SS	⑨		③	⑦					
FC シリウス	⑤	③		⑪					
FJ	①	⑦	⑪						

Ｂブロック	FC しらゆり	小松原 SC	黒滝 SC	岡本 SS	勝点	得点	失点	得失点	順位
FC しらゆり		⑩	⑥	②					
小松原 SC	⑩		④	⑧					
黒滝 SC	⑥	④		⑫					
岡本 SS	②	⑧	⑫						

15-3-15

	ｷｯｸｵﾌ	A		B	主審	副審	副審
①	8:30	山王 JFC	―	FJ	②A FC しらゆり	②B 岡本 SS	②B 岡本 SS
②	9:08	FC しらゆり	―	岡本 SS	①勝ち	①負け	①負け
③	9:45	本町 SS	―	FC シリウス	②勝ち	②負け	②負け
④	10:23	小松原 SC	―	黒滝 SC	③勝ち	③負け	③負け
⑤	11:00	山王 JFC	―	FC シリウス	④勝ち	④負け	④負け
⑥	11:38	FC しらゆり	―	黒滝 SC	⑤勝ち	⑤負け	⑤負け
⑦	12:15	本町 SS	―	FJ	⑥勝ち	⑥負け	⑥負け
⑧	12:53	小松原 SC	―	岡本 SS	⑦勝ち	⑦負け	⑦負け
⑨	13:30	山王 JFC	―	本町 SS	⑧勝ち	⑧負け	⑧負け
⑩	14:08	FC しらゆり	―	小松原 SC	⑨勝ち	⑨負け	⑨負け
⑪	14:45	FC シリウス	―	FJ	⑩勝ち	⑩負け	⑩負け
⑫	15:23	黒滝 SC	―	岡本 SS	⑪勝ち	⑪負け	⑪負け

会場：秦野市陸上競技場

Cブロック	大根SC	FC相模野	鶴が台	町田FC	勝点	得点	失点	得失点	順位
大根SC		⑨	⑤	①					
FC相模野	⑨		③	⑦					
鶴が台	⑤	③		⑪					
町田FC	①	⑦	⑪						

Dブロック	くずは台K	鶴巻D	柳橋SC	南毛利FC	勝点	得点	失点	得失点	順位
くずは台K		⑩	⑥	②					
鶴巻D	⑩		④	⑧					
柳橋SC	⑥	④		⑫					
南毛利FC	②	⑧	⑫						

15-3-15

	ｷｯｸｵﾌ	A		B	主審	副審	副審
①	8:30	大根SC	―	町田FC	くずは台K	くずは台K	くずは台K
②	9:08	くずは台K	―	南毛利FC	①勝ち	①負け	①負け
③	9:45	FC相模野	―	鶴が台	②勝ち	②負け	②負け
④	10:23	鶴巻D	―	柳橋SC	③勝ち	③負け	③負け
⑤	11:00	大根SC	―	鶴が台	④勝ち	④負け	④負け
⑥	11:38	くずは台K	―	柳橋SC	⑤勝ち	⑤負け	⑤負け
⑦	12:15	FC相模野	―	町田FC	⑥勝ち	⑥負け	⑥負け
⑧	12:53	鶴巻D	―	南毛利FC	⑦勝ち	⑦負け	⑦負け
⑨	13:30	大根SC	―	FC相模野	⑧勝ち	⑧負け	⑧負け
⑩	14:08	くずは台K	―	鶴巻D	⑨勝ち	⑨負け	⑨負け
⑪	14:45	鶴が台	―	町田FC	⑩勝ち	⑩負け	⑩負け
⑫	15:23	柳橋SC	―	南毛利FC	⑪勝ち	⑪負け	⑪負け

会場：なでしこ運動広場　A（管理棟側）

Eブロック	秦野FC	FC中井	FCコラソン	芦子SC	勝点	得点	失点	得失点	順位
秦野FC		⑨	⑤	①					
FC中井	⑨		③	⑦					
FCコラソン	⑤	③		⑪					
芦子SC	①	⑦	⑪						

Fブロック	東SC	初声ジュニア	南林間SC	FCアルファ	勝点	得点	失点	得失点	順位
東SC		⑩	⑥	②					
初声ジュニア	⑩		④	⑧					
南林間SC	⑥	④		⑫					
FCアルファ	②	⑧	⑫						

15-3-15

	ｷｯｸｵﾌ	A		B	主審	副審	副審
①	8:30	秦野FC	―	芦子SC	②A 東SC	②B FCアルファ	②B FCアルファ
②	9:08	東SC	―	FCアルファ	①勝ち	①負け	①負け
③	9:45	FC中井	―	FCコラソン	②勝ち	②負け	②負け
④	10:23	初声ジュニア	―	南林間SC	③勝ち	③負け	③負け
⑤	11:00	秦野FC	―	FCコラソン	④勝ち	④負け	④負け
⑥	11:38	東SC	―	南林間SC	⑤勝ち	⑤負け	⑤負け
⑦	12:15	FC中井	―	芦子SC	⑥勝ち	⑥負け	⑥負け
⑧	12:53	初声ジュニア	―	FCアルファ	⑦勝ち	⑦負け	⑦負け
⑨	13:30	秦野FC	―	FC中井	⑧勝ち	⑧負け	⑧負け
⑩	14:08	東SC	―	初声ジュニア	⑨勝ち	⑨負け	⑨負け
⑪	14:45	FCコラソン	―	芦子SC	⑩勝ち	⑩負け	⑩負け
⑫	15:23	南林間SC	―	FCアルファ	⑪勝ち	⑪負け	⑪負け

会場：なでしこ運動広場　B　（テニスコート側）

Gブロック	西FC	南百合丘SC	座間SC	FC二宮	勝点	得点	失点	得失点	順位
西FC		⑨	⑤	①					
南百合丘SC	⑨		③	⑦					
座間SC	⑤	③		⑪					
FC二宮	①	⑦	⑪						

Hブロック	南が丘SC	渋沢SC	中新田FC	富水SC	勝点	得点	失点	得失点	順位
南が丘SC		⑩	⑥	②					
渋沢SC	⑩		④	⑧					
中新田FC	⑥	④		⑫					
富水SC	②	⑧	⑫						

15-3-15

	ｷｯｸｵﾌ	A		B	主審	副審	副審
①	8:30	西FC	—	FC二宮	南が丘SC	南が丘SC	南が丘SC
②	9:08	南が丘SC	—	富水SC	①勝ち	①負け	①負け
③	9:45	南百合丘SC	—	座間SC	②勝ち	②負け	②負け
④	10:23	渋沢SC	—	中新田FC	③勝ち	③負け	③負け
⑤	11:00	西FC	—	座間SC	④勝ち	④負け	④負け
⑥	11:38	南が丘SC	—	中新田FC	⑤勝ち	⑤負け	⑤負け
⑦	12:15	南百合丘SC	—	FC二宮	⑥勝ち	⑥負け	⑥負け
⑧	12:53	渋沢SC	—	富水SC	⑦勝ち	⑦負け	⑦負け
⑨	13:30	西FC	—	南百合丘SC	⑧勝ち	⑧負け	⑧負け
⑩	14:08	南が丘SC	—	渋沢SC	⑨勝ち	⑨負け	⑨負け
⑪	14:45	座間SC	—	FC二宮	⑩勝ち	⑩負け	⑩負け
⑫	15:23	中新田FC	—	富水SC	⑪勝ち	⑪負け	⑪負け

第２日目（１２月　１１日）順位決定トーナメント

１位パート（なでしこ運動広場Ａ）

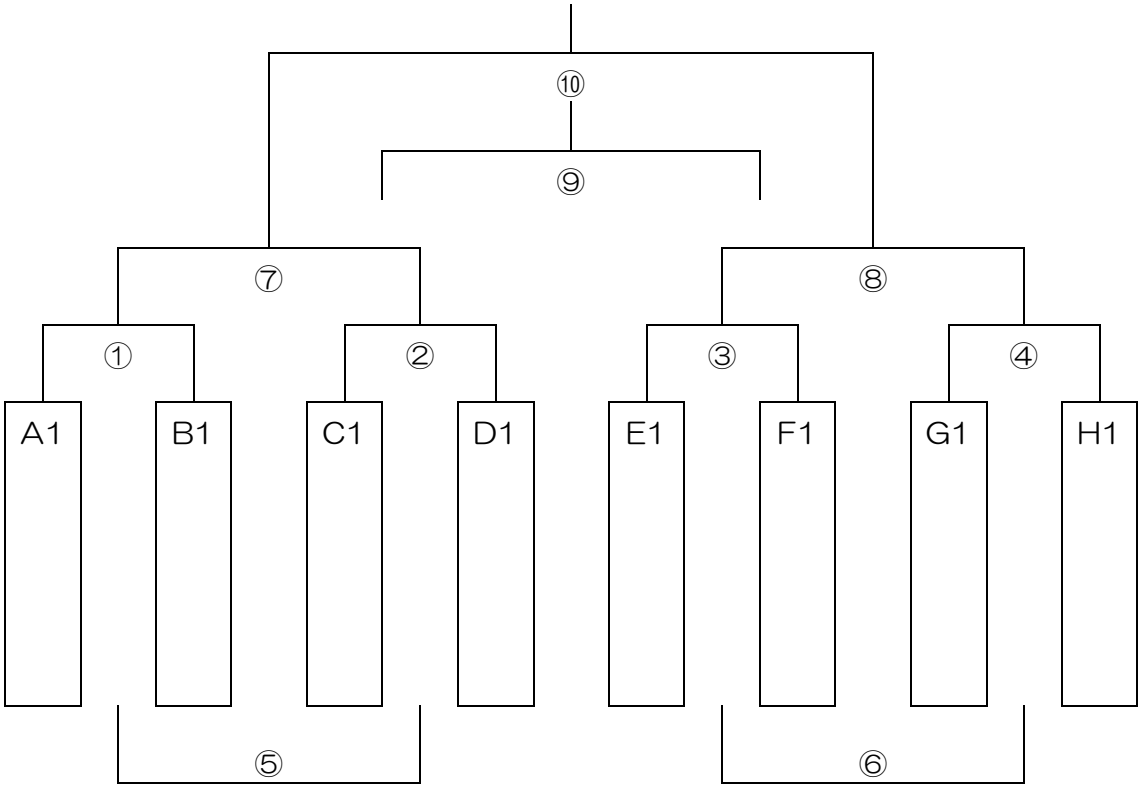

	ｷｯｸｵﾌ	A		B	主審	副審	副審
①	8:30	A1	—	B1	D1	C1	C1
②	9:10	C1	—	D1	A1	B1	B1
③	9:50	E1	—	F1	C1	D1	D1
④	10:30	G1	—	H1	E1	F1	F1
⑤※	11:10	①負け	—	②負け	G1	H1	H1
⑥※	11:50	③負け	—	④負け	①負け	②負け	②負け
⑦	12:30	①勝ち	—	②勝ち	③負け	④負け	④負け
⑧	13:10	③勝ち	—	④勝ち	①勝ち	②勝ち	②勝ち
20 分インターバル							
⑨	14:05	⑦負け	—	⑧負け	⑦勝ち	⑧勝ち	⑧勝ち
⑩	14:45	⑦勝ち	—	⑧勝ち	⑦負け	⑧負け	⑧負け
表彰式							

※⑤、⑥はフレンドリーのため PK 無し

２位パート（なでしこ運動広場Ｂ）

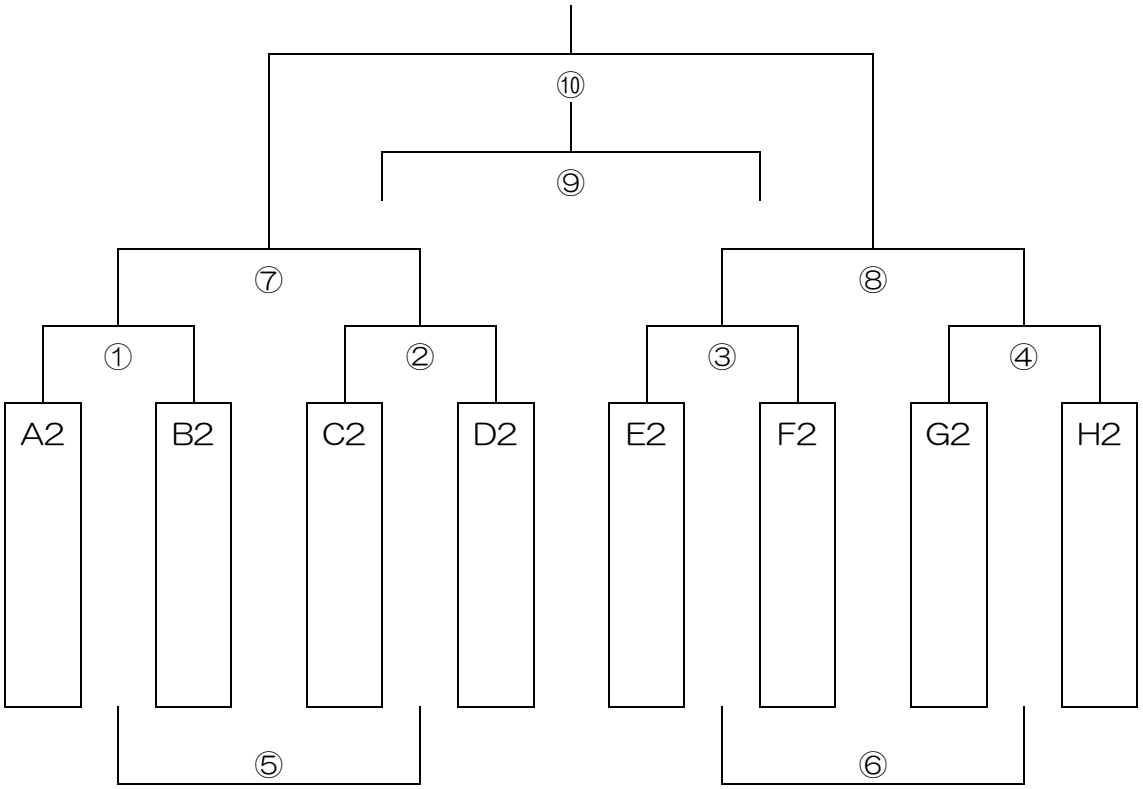

	ｷｯｸｵﾌ	A		B	主審	副審	副審
①	8:30	A2	—	B2	D2	C2	C2
②	9:10	C2	—	D2	A2	B2	B2
③	9:50	E2	—	F2	C2	D2	D2
④	10:30	G2	—	H2	E2	F2	F2
⑤※	11:10	①負け	—	②負け	G2	H2	H2
⑥※	11:50	③負け	—	④負け	①負け	②負け	②負け
⑦	12:30	①勝ち	—	②勝ち	③負け	④負け	④負け
⑧	13:10	③勝ち	—	④勝ち	①勝ち	②勝ち	②勝ち
20 分インターバル							
⑨	14:05	⑦負け	—	⑧負け	⑦勝ち	⑧勝ち	⑧勝ち
⑩	14:45	⑦勝ち	—	⑧勝ち	⑦負け	⑧負け	⑧負け
表彰式							

※⑤、⑥はフレンドリーのため PK 無し

K3・4 位パート（末広小学校）

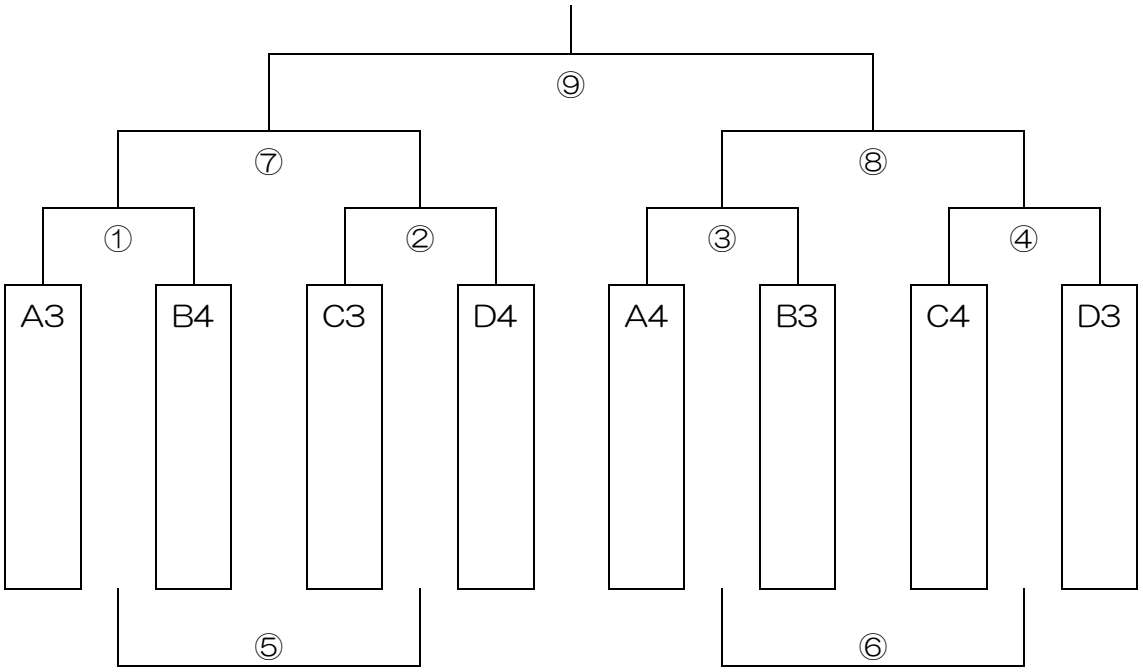

	ｷｯｸｵﾌ	A		B	主審	副審	副審
①	9:30	A3	—	B4	D4	C3	C3
②	10:10	C3	—	D4	A3	B4	B4
③	10:50	A4	—	B3	C3	D4	D4
④	11:30	C4	—	D3	A4	B3	B3
⑤※	12:10	①負け	—	②負け	C4	D3	D3
⑥※	12:50	③負け	—	④負け	①負け	②負け	②負け
⑦	13:30	①勝ち	—	②勝ち	③負け	④負け	④負け
⑧	14:10	③勝ち	—	④勝ち	①勝ち	②勝ち	②勝ち
20 分インターバル							
⑨	15:05	⑦勝ち	—	⑧勝ち	⑦負け	⑧負け	⑧負け
表彰式							

※⑤、⑥はフレンドリーのため PK 無し

M3・4 位パート（立野緑地スポーツ広場）

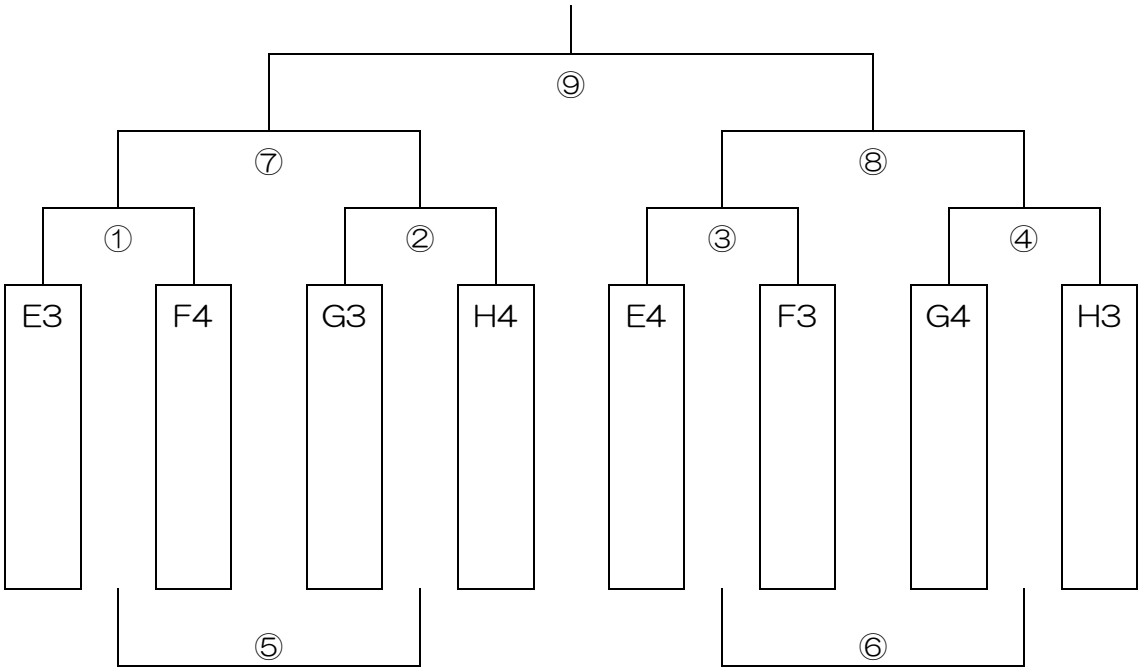

	ｷｯｸｵﾌ	A		B	主審	副審	副審
①	9:30	E3	—	F4	H4	G3	G3
②	10:10	G3	—	H4	E3	F4	F4
③	10:50	E4	—	F3	G3	H4	H4
④	11:30	G4	—	H3	E4	F3	F3
⑤※	12:10	①負け	—	②負け	G4	H3	H3
⑥※	12:50	③負け	—	④負け	①負け	②負け	②負け
⑦	13:30	①勝ち	—	②勝ち	③負け	④負け	④負け
⑧	14:10	③勝ち	—	④勝ち	①勝ち	②勝ち	②勝ち
20 分インターバル							
⑨	15:05	⑦勝ち	—	⑧勝ち	⑦負け	⑧負け	⑧負け
表彰式							

※⑤、⑥はフレンドリーのため PK 無し

１６．会場案内図

- 各チームは各会場共に車４台まででお願いします。
- なでしこ運動広場駐車場は民家に向かい前向き駐車でお願いします。
- 各会場とも、係員の指示に従い、ご利用願います。
- １日目の全会場及び、２日目のなでしこ運動広場の会場への車両入場は７時以降にお願いします。
- ２日目の末広小学校、立野緑地スポーツ広場への車両入場は８時以降にお願いします。

◆ 末広小学校および周辺地図

- 各チームは車４台まででお願いします。係員の指示に従い、ご利用願います。
- １日目の会場への車両入場は７時以降、２日目の入場は８時以降にお願いします。

◆ 陸上競技場および周辺地図

- 各チームは車４台まででお願いします。係員の指示に従い、ご利用願います。
- 会場への車両入場は７時以降にお願いします。

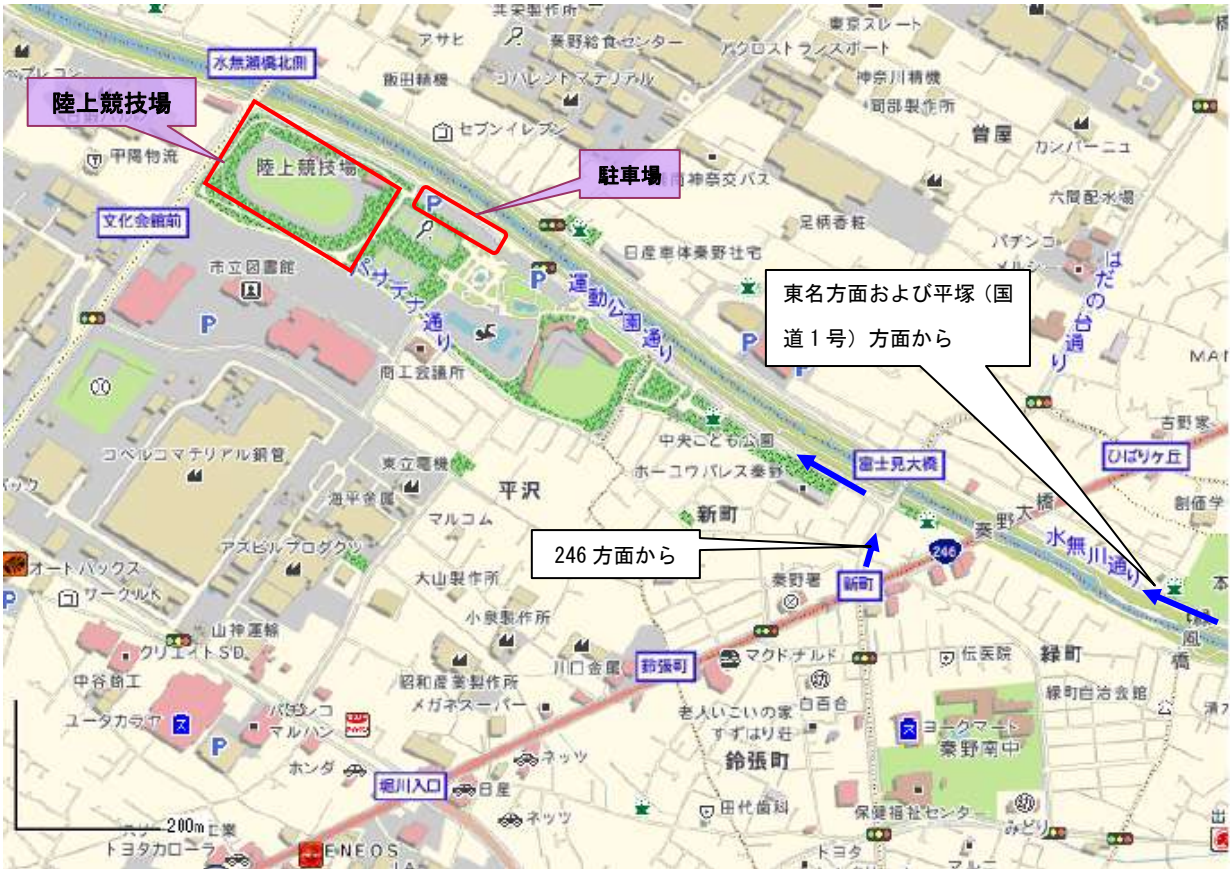

◆　なでしこ運動広場および周辺地図

- 各チームは車４台まででお願いします。係員の指示に従い、ご利用願います。
- なでしこ運動広場駐車場は民家に向かい前向き駐車でお願いします。
- 会場への車両入場は７時以降にお願いします。

「

◆ 立野緑地スポーツ広場および周辺地図

- 各チームは車４台まででお願いします。係員の指示に従い、ご利用願います。
- 会場への車両入場は８時以降にお願いします。
- 次ページの「立野緑地スポーツ広場使用上のお願い」をご覧ください

立野緑地スポーツ広場使用上のお願い

◎地域の協定で次のことが守れない場合、グランドの使用ができなくなります。
ご協力の程、宜しくお願い致します。

＜駐車場について＞

- 路上への駐停車は絶対におやめください。
- 選手の乗り降り、荷物の積み下ろしも全て駐車場でお願いします。

＜グランド使用上の注意＞

- フェンスやネットに向かってボールをけらないよう子供たちに指導してください。
- 応援は指定のフェンスの外でお願いします。荷物もフェンスの外の芝生に置いてください。
- 試合とアップ以外はグランドに入らないでください。

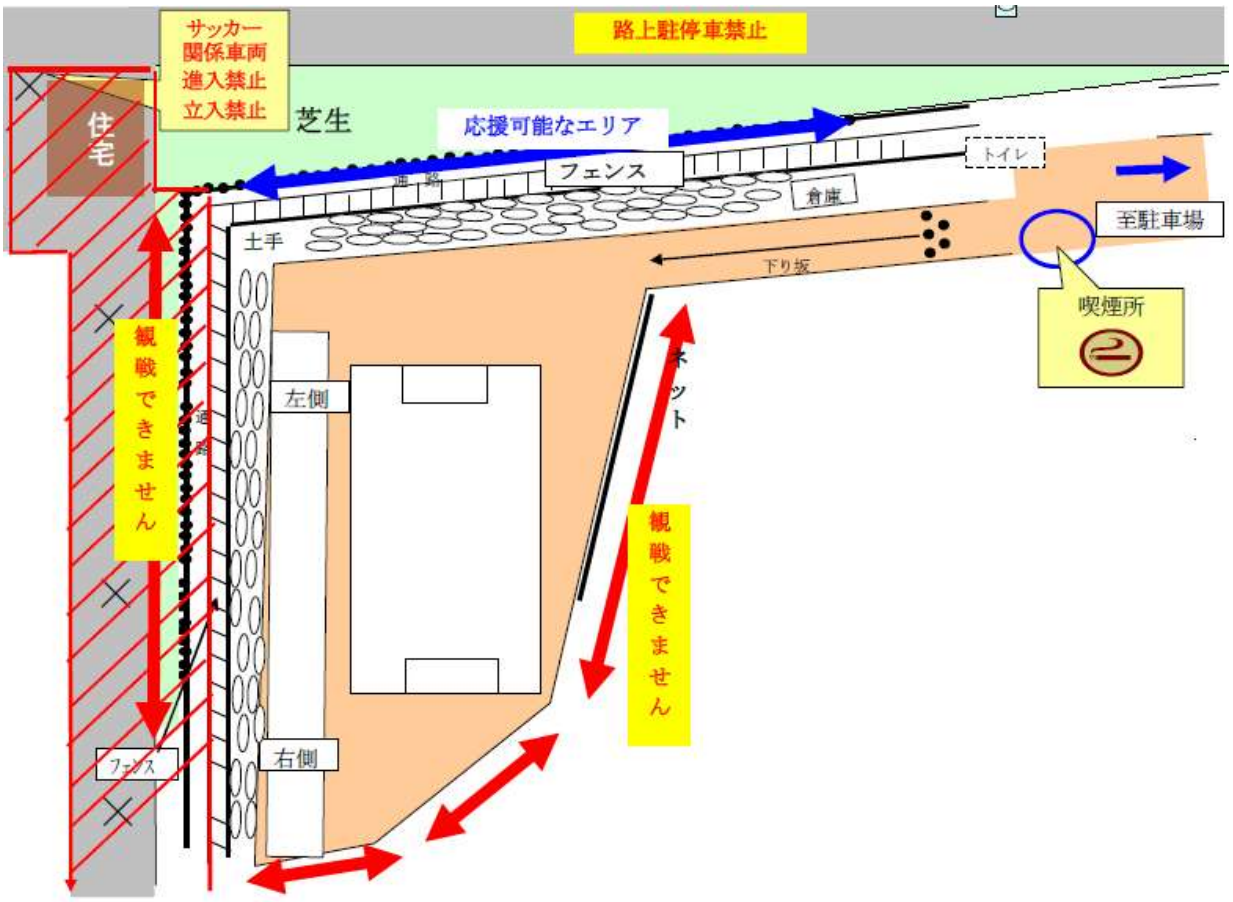

１７．協賛

SPORTS AUTHORITY®
秦野店

**********アメリカ最大級のフルラインナップスポーツ用品専門店**********
■サッカー用品も沢山充実しています。是非、ご家族でご来店下さい！！
■チームオーダーのご注文も承ります！！
スポーツオーソリティ秦野店
秦野市入船町12-1　イオンショッピングセンター内（別館2Ｆ）
0463-85-3880　　年中無休
営業時間 9：00～21：00

Contrale Market by ALCENTRO

Tel. **0463-26-6577**

〒257-0035 神奈川県秦野市本町2-3-20（駅徒歩3分）
Mail. info@contralemarket.com
Lunch. 11:30-15:00 L.O. 14:00
Dinner. 17:00-24:00 L.O. 23:00
Holiday. 不定休
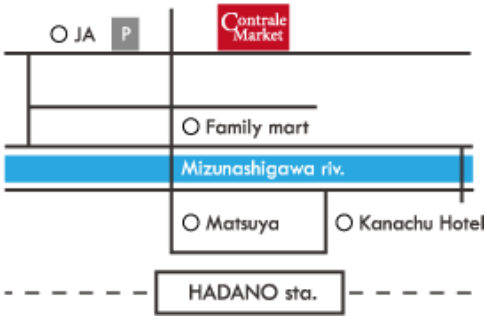
Parking.
提携駐車場（JA）
※1hサービス券あり