第２日目（１２月　１１日）順位決定トーナメント

１位パート（なでしこ運動広場Ａ）

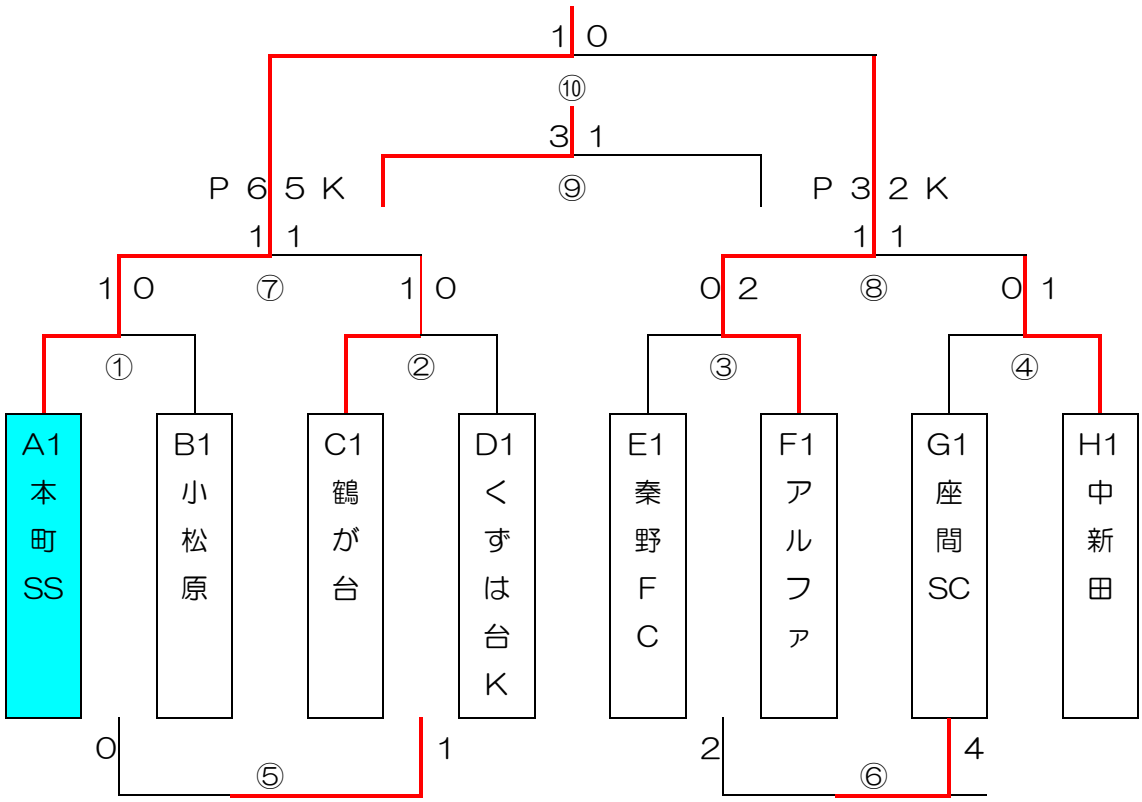

	ｷｯｸｵﾌ	A		B	主審	副審	副審
①	8:30	本町	1—0	小松原	くずは台	鶴が台	鶴が台
②	9:10	鶴が台	1—0	くずは台	本町 SS	小松原	小松原
③	9:50	秦野 FC	0—2	アルファ	鶴が台	くずは台	くずは台
④	10:30	座間	0—1	中新田	秦野	アルファ	アルファ
⑤※	11:10	小松原	0—1	くずは	座間	中新田	中新田
⑥※	11:50	秦野 FC	2—4	座間	①負け	②負け	②負け
⑦	12:30	本町	1-6PK5-1	鶴が台	③負け	④負け	④負け
⑧	13:10	アルファ	1-3PK2-1	中新田	①勝ち	②勝ち	②勝ち
20 分インターバル							
⑨	14:05	鶴が台	3—1	中新田	⑦勝ち	⑧勝ち	⑧勝ち
⑩	14:45	本町	1—1	アルファ	⑦負け	⑧負け	⑧負け
表彰式							

※⑤、⑥はフレンドリーのため PK 無し

２位パート（なでしこ運動広場 B）

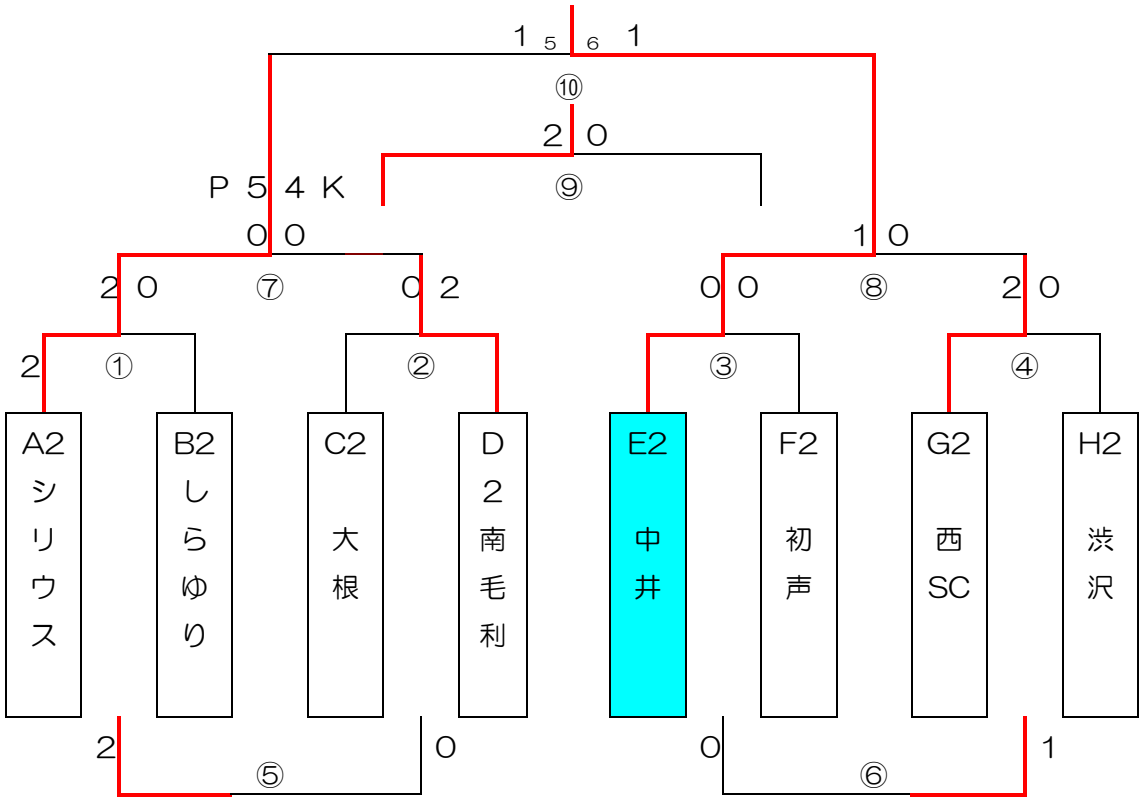

	ｷｯｸｵﾌ	A		B	主審	副審	副審
①	8:30	シリウス	2―0	しらゆり	南毛利	大根	大根
②	9:10	大根	0―2	南毛利	シリウス	しらゆり	しらゆり
③	9:50	中井	04―20	初声	大根	南毛利	南毛利
④	10:30	西	2―0	渋沢	中井	初声	初声
⑤※	11:10	しらゆり	2―0	大根	西	渋沢	渋沢
⑥※	11:50	初声	0―1	渋沢	①負け	②負け	②負け
⑦	12:30	シリウス	05―40	南毛利	③負け	④負け	④負け
⑧	13:10	中井	1―0	西	①勝ち	②勝ち	②勝ち
20 分インターバル							
⑨	14:05	南毛利	2―0	西	⑦勝ち	⑧勝ち	⑧勝ち
⑩	14:45	シリウス	1-5PK6-1	中井	⑦負け	⑧負け	⑧負け
表彰式							

※⑤、⑥はフレンドリーのため PK 無し

K3・4 位パート（末広小学校）

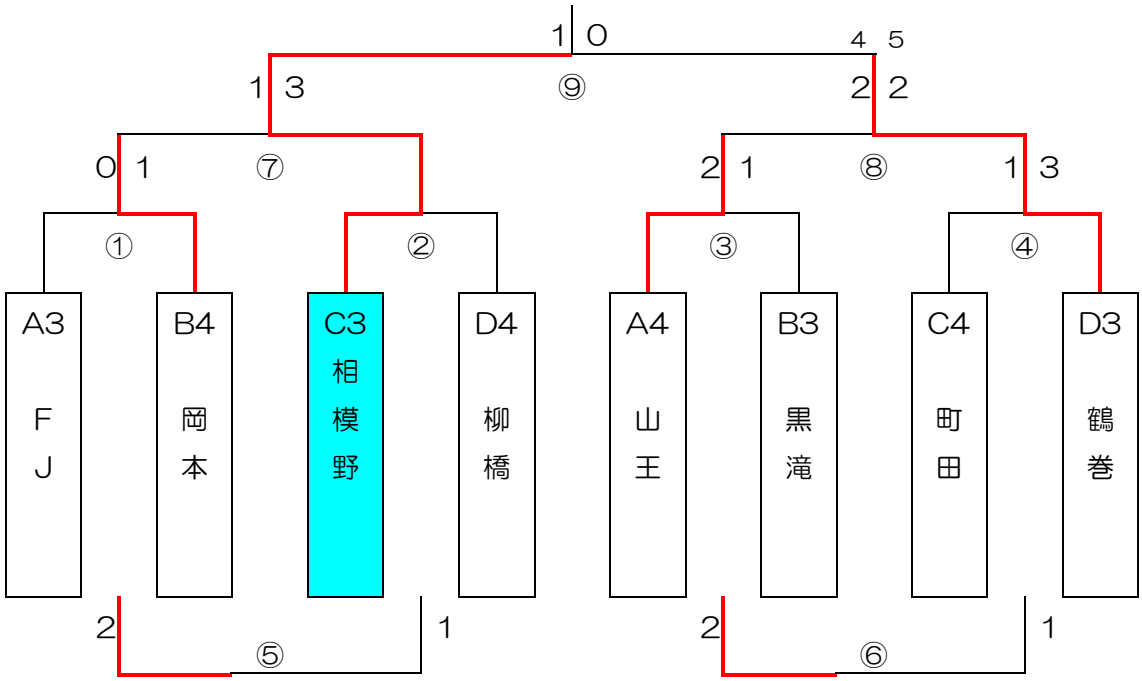

	ｷｯｸｵﾌ	A		B	主審	副審	副審
①	9:30	FJ	0—1	岡本	柳橋	相模野	相模野
②	10:10	相模野	1—0	柳橋	FJ	岡本	岡本
③	10:50	山王	2—1	黒滝	相模野	柳橋	柳橋
④	11:30	町田	1—3	鶴巻	山王	黒滝	黒滝
⑤※	12:10	FJ	2—1	柳橋	町田	鶴巻	鶴巻
⑥※	12:50	黒滝	2—1	町田	①負け	②負け	②負け
⑦	13:30	岡本	1—3	相模野	③負け	④負け	④負け
⑧	14:10	山王	2-4PK5-2	鶴巻	①勝ち	②勝ち	②勝ち
20 分インターバル							
⑨	15:05	相模野	1—0	鶴巻	⑦負け	⑧負け	⑧負け
表彰式							

※⑤、⑥はフレンドリーのため PK 無し

M3・4 位パート（立野緑地スポーツ広場）

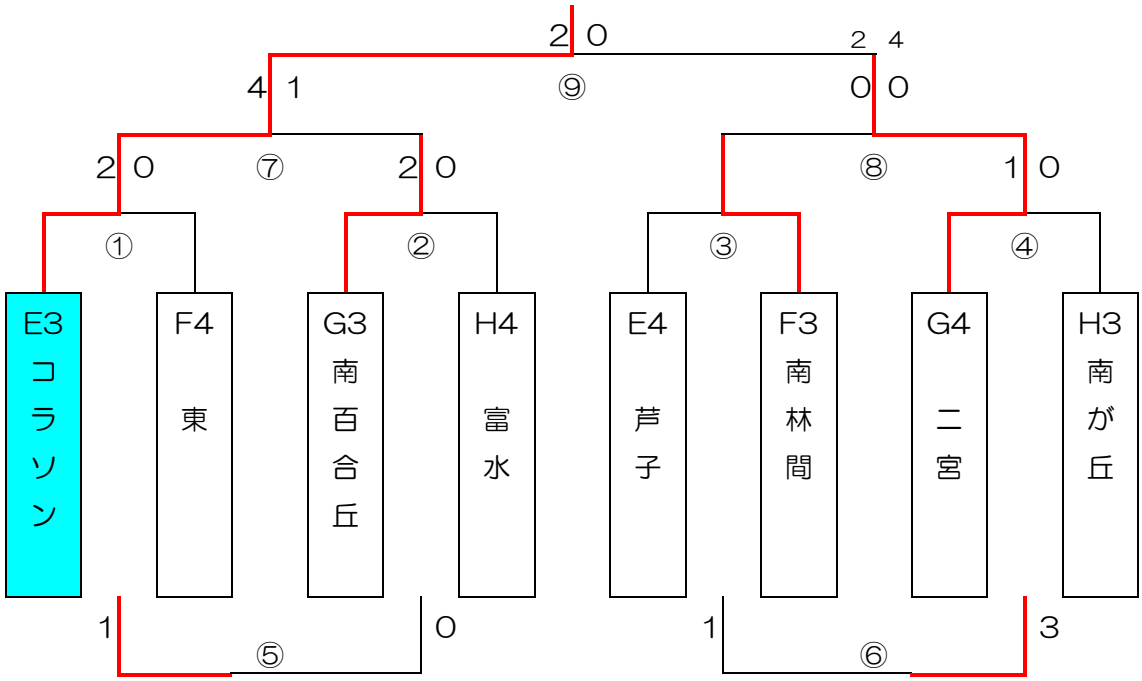

	ｷｯｸｵﾌ	A		B	主審	副審	副審
①	9:30	コラソン	2—0	東	富水	南百合丘	南百合丘
②	10:10	南百合丘	2—0	富水	コラソン	東	東
③	10:50	芦子	0—3	南林間	南百合丘	富水	富水
④	11:30	二宮	1—0	南が丘	芦子	南林間	南林間
⑤※	12:10	東	1—0	富水	二宮	南が丘	南が丘
⑥※	12:50	芦子	1—3	南ヶ丘	①負け	②負け	②負け
⑦	13:30	コラソン	4—1	南百合丘	③負け	④負け	④負け
⑧	14:10	南林間	0-2PK4-0	二宮	①勝ち	②勝ち	②勝ち
20 分インターバル							
⑨	15:05	二宮	0—2	コラソン	⑦負け	⑧負け	⑧負け
表彰式							

※⑤、⑥はフレンドリーのため PK 無し